Łącznik kanałów chłodzących
Bridge with couplers

CH09

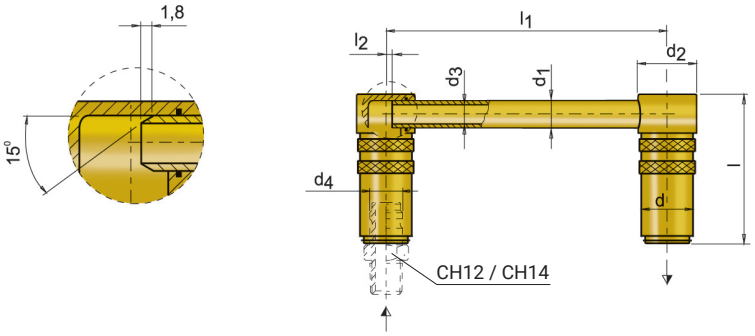

NR KAT.	d	d_1	d_2	d_3	d_4	l	l_1	l_2
CH09-9-125	17	8	20	6	9	44	125	0
CH09-9-250							250	
CH09-9-500							500	
CH09-13-125	23	10	26	8	13	53	125	2
CH09-13-250							250	
CH09-13-500							500	
CH09-19-160	31	14	36	12	19	80	160	3
CH09-19-315							315	
CH09-19-500							500	

Końcówka złącza do przewodów plastikowych
Fitting for plastic hose

CH10

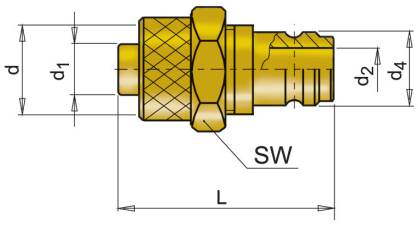

NR KAT.	d	d_1	d_2	d_4	L	SW
CH10	M12x1	6	5	9	32	14